MÁSCARA DE SOLDA

LYNUS®

Imagem meramente ilustrativa

MSL-500S

MANUAL DE UTILIZAÇÃO E CERTIFICADO DE GARANTIA

LYNUS®

Imagem meramente ilustrativa

MSL-500S

Modelo:	MSL-500S
Área de visão	92X42mm
Estágio claro	DIN 4
Estágio escuro	Variável 9 a 13 DIN
Tempo de resposta	1/25000 do claro para o escuro
Proteção UV/Infravermelho	DIN 16
Dimensões do filtro	110x90x9mm
Temperatura de operação	-5°C ~ 55°C
Temperatura de armazenamento	-20°C ~ 70°C
Peso	480g

ADVERTÊNCIAS

A utilização imprópria do equipamento assim como a não observação das normas de segurança, pode resultar em ferimentos graves.
Leia atentamente o manual antes de começar a operar este equipamento.

APRESENTAÇÃO

A máscara solda LYNUS é projetada para proteger os olhos e o rosto contra faíscas, raios ultravioleta e infravermelho sob condições normais de solda.
O filtro de escurecimento muda automaticamente do estado claro para o escuro quando ocorre a solda e retorna para o estado inicial quando a solda é finalizada. A máscara de solda já vem pronta para o uso, devendo apenas inserir as pilhas adequadamente e regular a cinta de ajuste da cabeça.

•A máscara de solda é projetada para reduzir consideravelmente a fadiga aplicada na cabeça e pescoço do soldador, proporcionando uma condição mais confortável no momento da realização do trabalho de solda;
•O produto está em conformidade com os padrões internacionais de segurança DIN EN 379 e EN 175, ANSI Z87.1-2010 e CSA Z94.3;
•A alta performance dos filtros de auto escurecimento para raios UV e infravermelho proporcionam uma proteção completa para os olhos e o rosto do soldador durante todo o processo de solda, mesmo durante o estágio claro.
• No momento da solda, a máscara troca automaticamente o status de claro para escuro em apenas 0,00004 segundo;
•O tempo que leva para trocar do escuro para o claro pode ser regulado de 0,1 a 1,0 segundo, de acordo com a aplicação.

CONHECENDO O PRODUTO

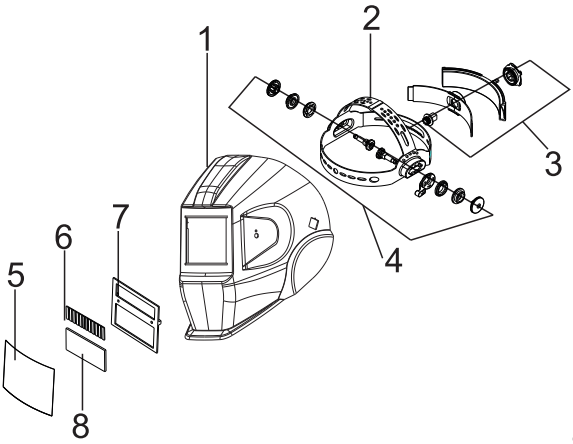

1. Corpo de capacete
2. Carneira
3. Botão de ajuste carneira
4. Ajuste de ângulo carneira
5. Placa de proteção
6. Filtro de auto-escurecimento
7. Placa fixa
8. Filtro UV / IV

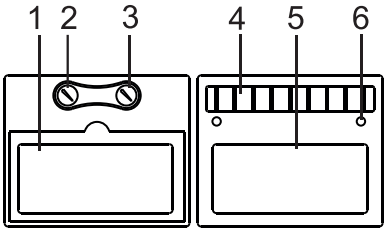

1. Tela LCD
2. Botão de controle de tempo escuro para claro
3. Botão de controle sensibilidade
4. Célular solar
5. Filtro UV/IV
6. Sensor

UTILIZANDO O PRODUTO

Atenção: O grau de escurecimento é projetado automaticamente para variar de DIN 9 a 13.

ANTES DE SOLDAR

• Verifique a lente de proteção frontal da máscara para assegurar que esteja limpa e de que não haja sujeira tampando os dois sensores na frente do filtro de auto escurecimento;
• Verifique se as lentes estão bem fixadas no corpo da máscara para garantir que estejam seguras;
• Verifique se todas as partes operacionais estão intactas, pois partes quebradas podem machucar o usuário;
• Regule a cinta de ajuste da cabeça de forma a cobrir todo o rosto.

AVISOS IMPORTANTES

• Este produto não é projetado para realização de soldas a laser e oxiacetileno;
• Nunca posicione a máscara e o filtro de auto escurecimento próximo de fontes de calor e superfícies apresentando alta temperatura;
• Não utilize a máscara de solda para serviços de grande impacto, tais como corte de aço (esmerilhadeira) e similares;
• Este produto não protege contra materiais explosivos e líquidos corrosivos;
• Não realize nenhuma modificação no filtro ou máscara sob o risco do produto perder suas características de proteção;
• Não molhe o filtro de auto escurecimento;
• Não utilize nenhum tipo de solvente na tela do filtro de auto escurecimento ou componentes da máscara;
• A máscara deve ser utilizada somente em locais onde a temperatura esteja entre -5°C a 55°C;
• O local de armazenagem da máscara deve estar entre -20°C e 70°C;
• Mantenha o filtro de auto-escurecimento seco e limpo. Limpe as suas superfícies regularmente utilizando uma flanela seca.

MANUTENÇÃO

Substitua a lente de proteção do filtro de auto escurecimento caso esteja danificado de acordo com o indicado abaixo:
Passo 1: Remova a tampa frontal da lente;
Passo 2: Retire a lente de proteção danificada;
Passo 3: Posicione a lente de proteção nova
Passo 4: Recoloque a tampa frontal da lente na mesma posição que estava anteriormente.

PROBLEMAS E POSSÍVEIS SOLUÇÕES

PROBLEMA	CAUSA	SOLUÇÃO
Escurecimento irregular	1. Distância entre os olhos e o filtro de auto-escurecimento muito grande	1. Reduza a distância
Filtro não escurece	1. Lente do filtro arranhada ou danificada 2. Sensores sujos 3. Corrente de solda é muito baixa	1. Realize a substituição da lente 2. Limpe a superficie dos sensores 3. Não há necessidade de escurecimento
Tempo de resposta lento	1. Alimentação elétrica do filtro insuficiente	1. Substitua a bateria
Visão prejudicada	1. Filtro de auto-escurecimento ou lente suja 2. Não há iluminação adequada no ambiente	1. Realize a limpeza do filtro de auto-escurecimento e lente utilizando uma flanela seca 2. Realize o trabalho de solda em locais com boa iluminação
Máscara não se fixa corretamente na cabeça	1. Cinta de ajuste da cabeça ajustado incorretamente	1. Ajuste a abertura da cinta de ajuste corretamente até ficar firme

TABELA DE NÍVEL DE ESCURECIMENTO

Processo de solda	Corrente (amperes)																				
	1,5	6	10	15	30	40	60	70	100	125	150	175	200	225	250	300	350	400	450	500	600
SMAW					8			9		10		11		12		13			14		
MAG							8	9		10		11			12			13			14
TIG				8		9			10		11			12		13					
MIG(Pesado)									9		10		11			12		13	14		
MIG(Leve)											10		11		12		13		14		
PAC										9	10	11		12			13				
PAW	4		5		6		7	8		9	10		11			12					

Nota

SMAW – Soldagem por eletrodo revestido
MIG (Pesado) – MIG em materiais pesados
MIG (Leve) – MIG em materiais leves
TIG, GTAW – Processo de soldagem TIG
MAG/CO2 – Soldagem com arco metálico e gás de proteção ativo
SAW – Soldagem por arco submerso
PAC – Processo de corte plasma
PAW – Processo de soldagem plasma

CERTIFICADO DE GARANTIA

A Lynus Ind. Com. Importação e Exportação Ltda., oferece cobertura da garantia a todos os produtos por ela comercializada contra defeito de fabricação pelos períodos complementares conforme descritos a seguir. Pelo período de 6(seis) meses sendo 3 (três) meses como garantia legal (lei 8.078 artigo 26) e mais 3 (três) meses de garantia complementar (lei 8.078 art.50), válidos a partir da data de compra, devidamente comprovada pela nota fiscal de venda ao consumidor final, sujeitos as exclusões e limitações abaixo descritas.

Esta garantia não cobre eventuais danos e prejuízos decorrentes da operação inadequada e da utilização incorreta deste produto.

PESSOAS COBERTAS PELA GARANTIA.

O consumidor final é todo aquele que não tenha o propósito de revender o produto.

Pessoa a quem foi transferida a propriedade do produto dentro do período de garantia, mas somente pelo saldo de período de garantia (as pessoas identificadas nesses itens são denominadas de consumidores).

EXCLUSÃO DA GARANTIA.

As seguintes situações não estão cobertas pela garantia:

Peças e componentes não fornecidos pela LYNUS.

Qualquer defeito que resulte de acidentes, abuso, negligência, estragos causados por ligação errada e uso inapropriado do produto.

Itens ou serviços necessários para uso normal e manutenção regular do produto, ou seja; consertos necessários por excesso de sujeira, impurezas, abrasivos, umidade, corrosão causados por uso de produtos não recomendados e outras condições similares.

Danos causados pela não observância das instruções contidas neste manual.

Desgaste natural inerente à utilização do produto.

Equipamento enviado para consertos em assistências técnicas ou pessoas não credenciadas pela LYNUS.

Capacitores, interruptores, vedações, despesas de transportes.

LIMITAÇÕES.

Lynus Ind. Com. Importação e Exportação Ltda., não será responsável por qualquer incidente ou estrago adicional. Não há outra garantia expressa a não serem as inclusas neste documento. Qualquer garantia que seja submetida na lei para algum uso específico ou outro, para qualquer produto, somente será válida durante o período de garantia legal conforme citado acima.

DIREITOS.

Esta garantia dá direitos legais específicos, conforme legislação em vigor.

OBRIGAÇÕES DO CONSUMIDOR

Seguir as instruções de instalação, manutenção, operação, estocagem, segurança e serviços conforme especificado no manual de instruções e utilização que acompanha o equipamento.

PROVIDENCIAR.

Ao encaminhar o produto a rede de autorizada LYNUS, apresentar sempre nota fiscal de compra do equipamento.

As despesas de frete e transporte até a Autorizada LYNUS mais próxima é de responsabilidade do cliente.

OBRIGAÇÕES LYNUS.

Qualquer produto ou componente defeituoso coberto por esta garantia será fornecido sem ônus ao consumidor.

Produtos defeituosos cobertos por esta garantia, serão consertados de acordo com o fluxo normal de trabalho da Rede Autorizada LYNUS a quem o produto foi encaminhado para conserto e dependente da disponibilidade de peças para reposição, observando o prazo de 30 (trinta) dias conforme código de defesa do consumidor.

A LYNUS reserva-se no direito de alterar este manual sem prévio aviso.

Importado e Distribuído por:
Lynus Ind. Com. Importação e Exportação Ltda. - CNPJ: 07.162.964/0001-85
Rua José Raimundo Ramos, 550 - Barra Velha - SC - Brasil
Fone/Fax: (47) 3456-3736 - www.lynus.com.br
ORIGEM: R.P.C